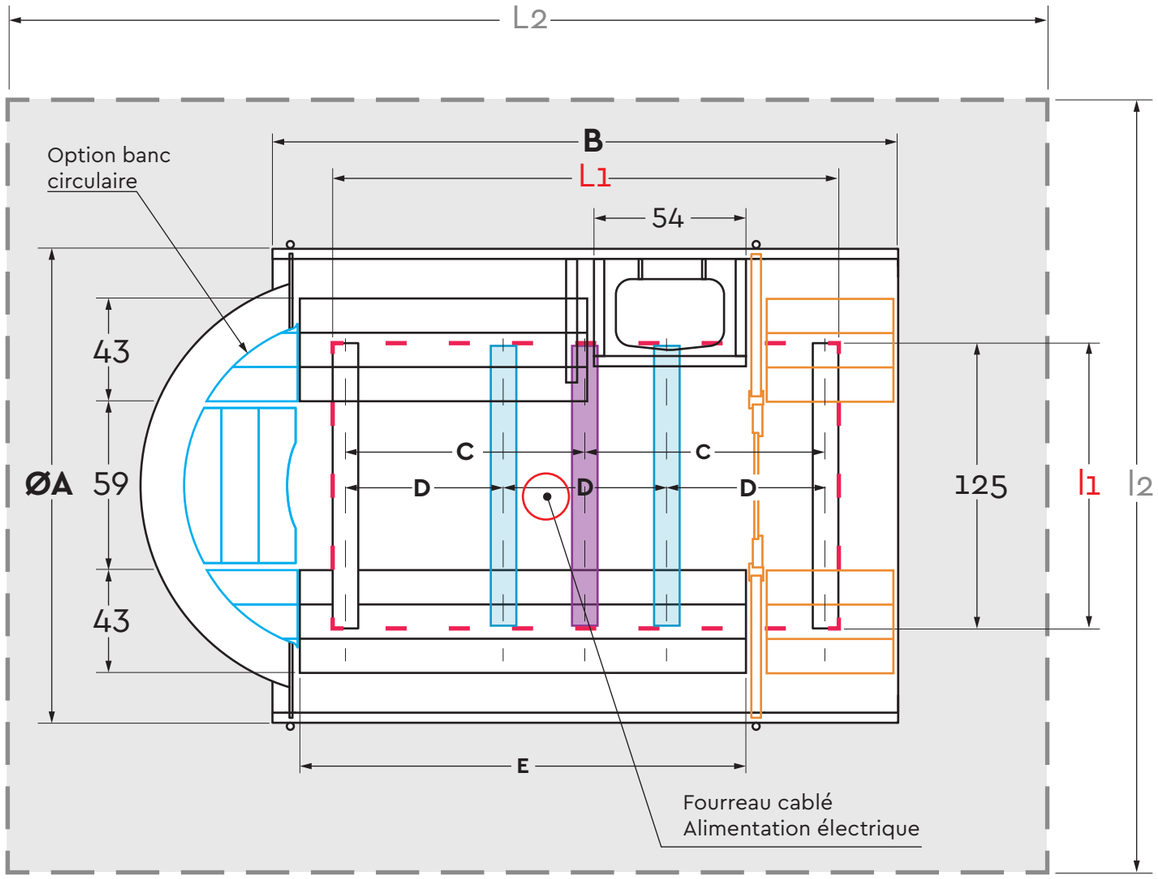

Base minimale **Base optimale**

VUE DE COUPE (DESSUS)

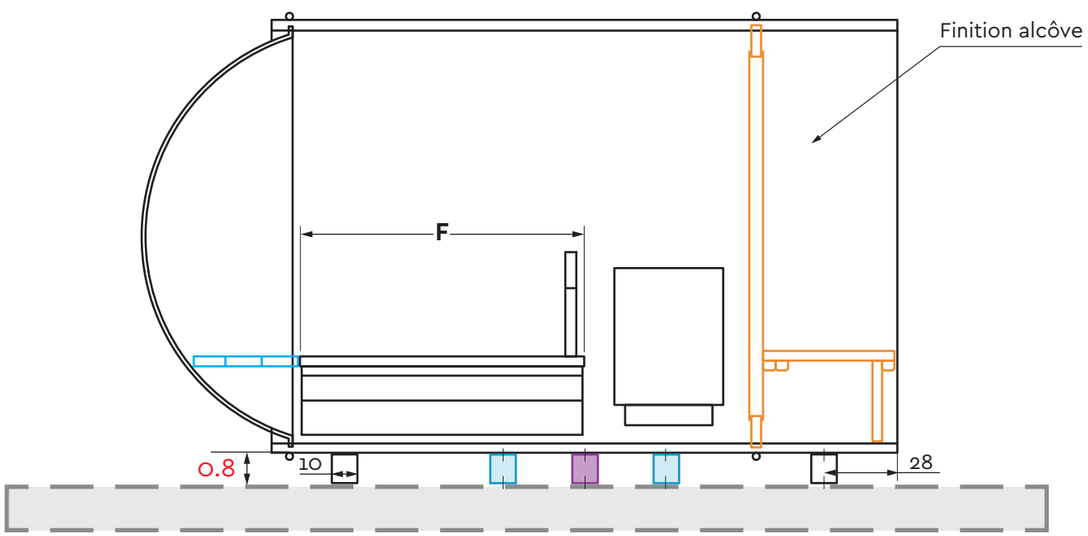

VUE DE COUPE (CÔTÉ)

INFORMATIONS TECHNIQUES

Ø A x B	Capacité max	Masse à vide (kg)	C	D	E	F
180 x 210	6 pers	440	77	-	132	144
180 x 240	7 pers	480	92	-	162	174
180 x 270	9 pers	520	-	71.3	192	204
180 x 300	10 pers	570	-	81.3	222	234
180 x 330	11 pers	610	-	91	252	364

(B = 210 - 240 : 3 poutres) (B = 240 - 330 : 4 poutres)

{ A, B, C, D, E, F } = cm

BASE

	Base minimale (cm)			Base maximale Ø180 (cm)		
Ø	L1	x	l1	L2	x	l2
180 x 210	164	x	125	468	x	380
180 x 240	194	x	125	498	x	380
180 x 270	224	x	125	528	x	380
180 x 300	254	x	125	558	x	380
180 x 330	284	x	125	588	x	380

PRÉ-REQUIS D'INSTALLATION

Le sauna est impérativement posé sur un sol fini. Une base plane et de niveau en béton ou une terrrasse en bois. Gardez un accès aux cerclages sous la cuve. En cas de commande déportée, se référer au schéma de connexions afin de prévoir les attentes supplémentaires.
Alimentation électrique avec un disjoncteur diférentiel et une protection en tête de ligne :
Tylo sense 6.6 kW 400V 3N 16A / 230V 32A
Tylo sense 8 kW 400V 3N 16A / 230V 40A

Laisser en attente 3 mètres de câble. Pour toute autre modèle de poêle électrique, contactez nous pour plus d'information. La bulle en PMMA est à nettoyer uniquement avec un tissu microfibre.

SAUNA VISION ALCÔVE 210 - 330			
ÉCHELLE: 1:20	cm	A3	Nom / signature / date ▶
STØRVATT® MEGÈVE · FRANCE			